ivéa

CATALOGUE ECLUSES

LE MOTORISTE DE TOUS VOS OUVRAGES SUR VOIES D'EAU

LE MOTORISTE

DE TOUS VOS OUVRAGES SUR VOIES D'EAU

CATALOGUE ECLUSES

DE L'INGENIERIE A LA REALISATION, DE L'INTEGRATION A LA MISE EN SERVICE SUR SITE, IVEA S'AFFIRME COMME L'INCONTOURNABLE SPECIALISTE DES SOLUTIONS TECHNIQUES POUR MOTORISER VOS OUVRAGES SUR LES VOIES D'EAU EUROPEENNES, ET PARTICULIEREMENT LES ECLUSES, LES VANNES, LES BARRAGES, LES PONTS ET LES CLAPETS...

Des conceptions optimisées en amont, par la prise en compte de vos contraintes techniques, humaines, organisationnelles et environnementales : nous étudions et fabriquons "la" solution technique spécifique à votre besoin.

La mise en œuvre de technologies variées (électromécanique, électro-hydraulique) validées et fiabilisées par nos multiples réalisations, pour une intégration réussie dans vos ouvrages :

- **Hydraulique** : vérins, centrales, vérins autonomes regroupant physiquement une centrale et un vérin, bornes hydrauliques spécifiques pour écluses immergeables.
- **Mécanique** : crics crémaillère pour vannes, clapets, écluses... manuels ou motorisés ; vérins mécaniques pour vannes, clapets et écluses, vérins mécaniques immergeables.

L'expertise de notre équipe composée d'ingénieurs, dessinateurs-projeteurs (BE intégrant 5 stations CAO-DAO 2D et 3D), techniciens de fabrication et montage, et **notre outil de production spécifique** : bâtiment industriel de 800 m², parc machines récent numérisé, tous moyens dédiés : usinage, hydrauliques, levage/manutention, lavage/dégraissage/peinture, matériels et véhicules ateliers pour interventions sur sites...

Un service complet : conception, fabrication, montage, essais, jusqu'à la mise en service de nos produits et à la formation de votre personnel !

ivéa

RUE FERDINAND POTTIER - ZONE ACTI-EST
PARC ECO 85 - 85000 LA ROCHE-SUR-YON
TEL : +33 (0)2 51 40 86 10
FAX : +33 (0)2 51 40 86 11
E-MAIL : CONTACT@IVEA-SAS.FR
WEB : WWW.IVEA-SAS.FR

SAS AU CAPITAL DE 44 000 € - R.C.S. LA ROCHE-SUR-YON 441 499 720 - APE 291D

[S O M M A I R E]

ENCOMBREMENTS DES BOITIERS DE CRICS
LES SYSTEMES D'ATTACHES DES CREMAILLERES 6

7 LES FIXATIONS DES BOITIERS

LES CRICS VANTELLE ET VANNE MOTORISES
AVANTAGES D'UNE MOTORISATION PAR SERVOMOTEUR 8

9 LES CRICS VANTELLE ET VANNE MANUELS
LES SYSTEMES DE SECURITE

LES CRICS PIVOTANTS VANTAIL MOTORISES
AVANTAGES D'UNE MOTORISATION PAR SERVOMOTEUR 10

11 LES CRICS PIVOTANTS VANTAIL MANUELS

DEBUSQUEUR 12
13 AMORTISSEUR

FINITION ET LIVRAISON 14

15 ENTRETIEN ET MAINTENANCE

ivéa

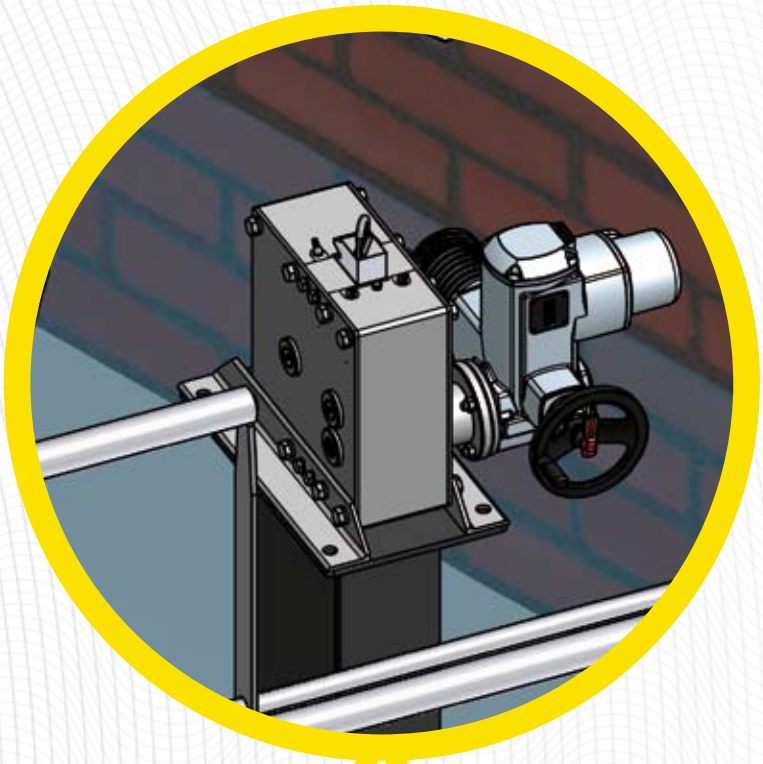

A

LES CRICS VANTELLE ET VANNE MOTORISES
> PAGE 8

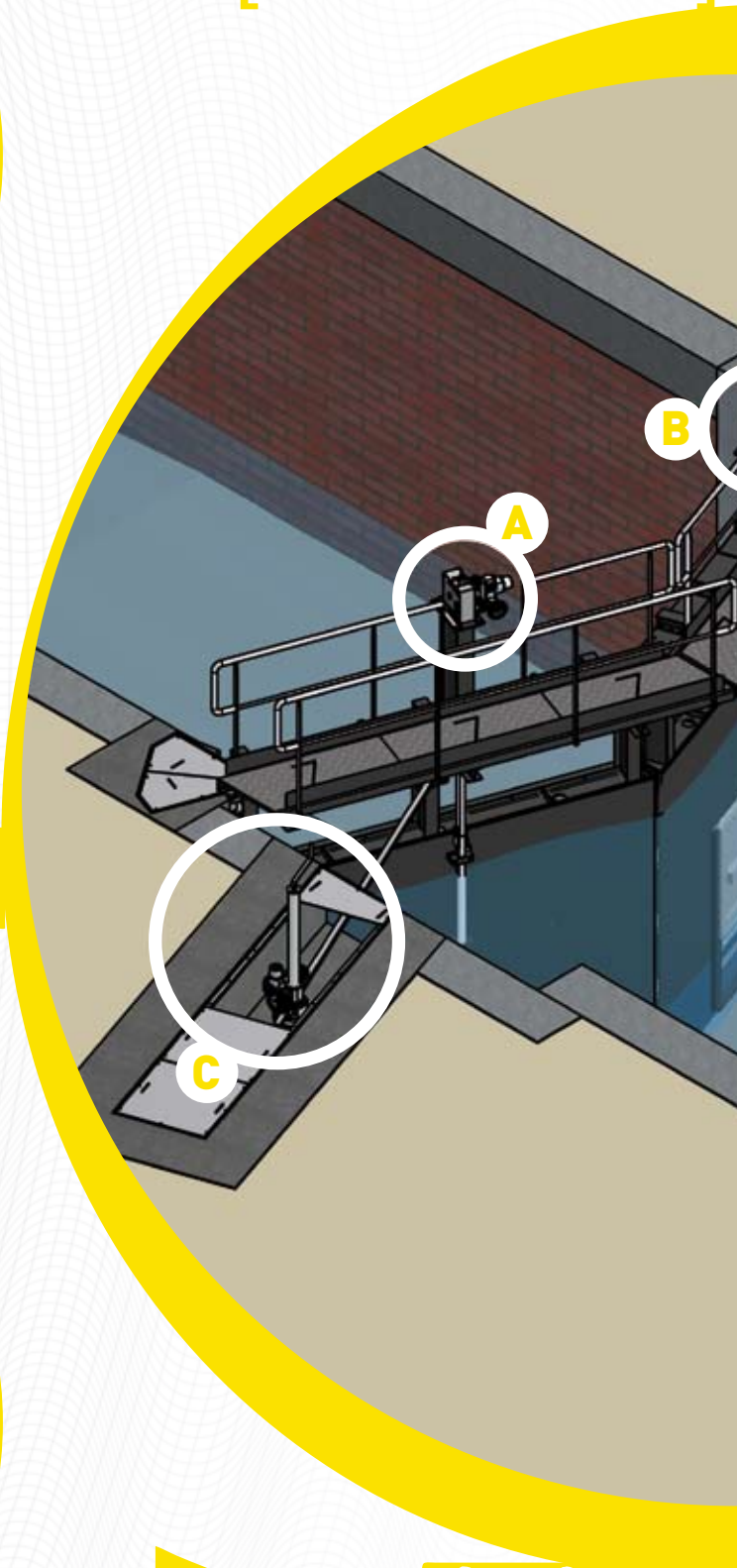

LES CRICS PIVOTANTS VANTAIL MOTORISES
> PAGE 10

C

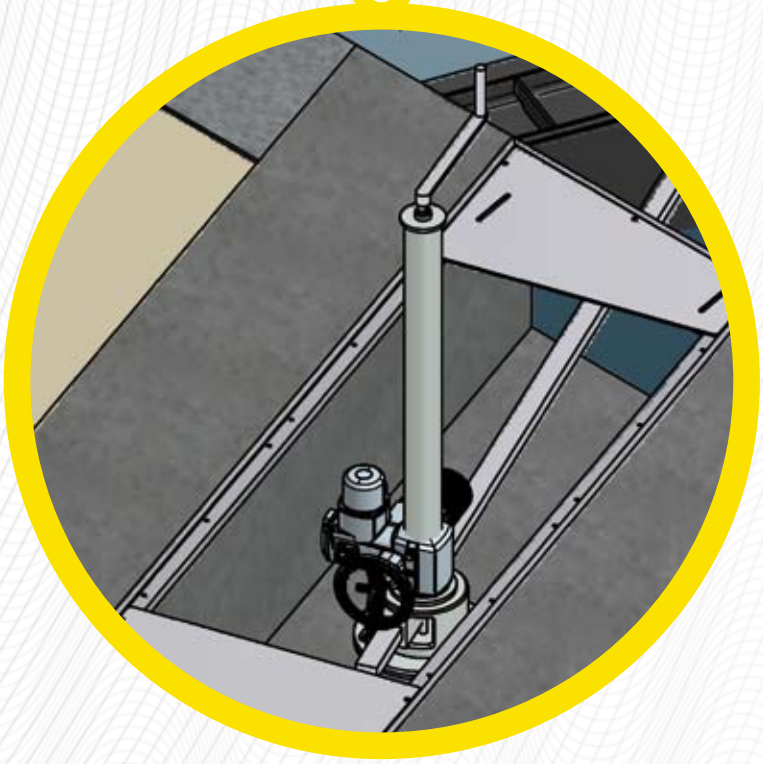

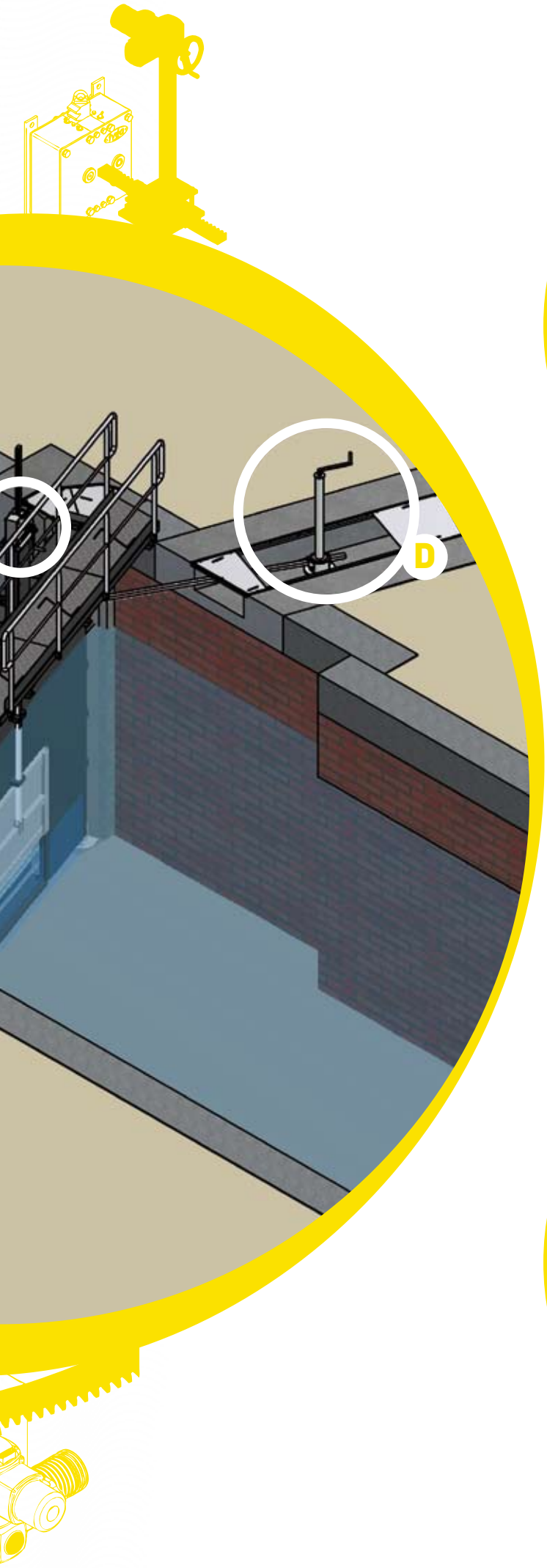

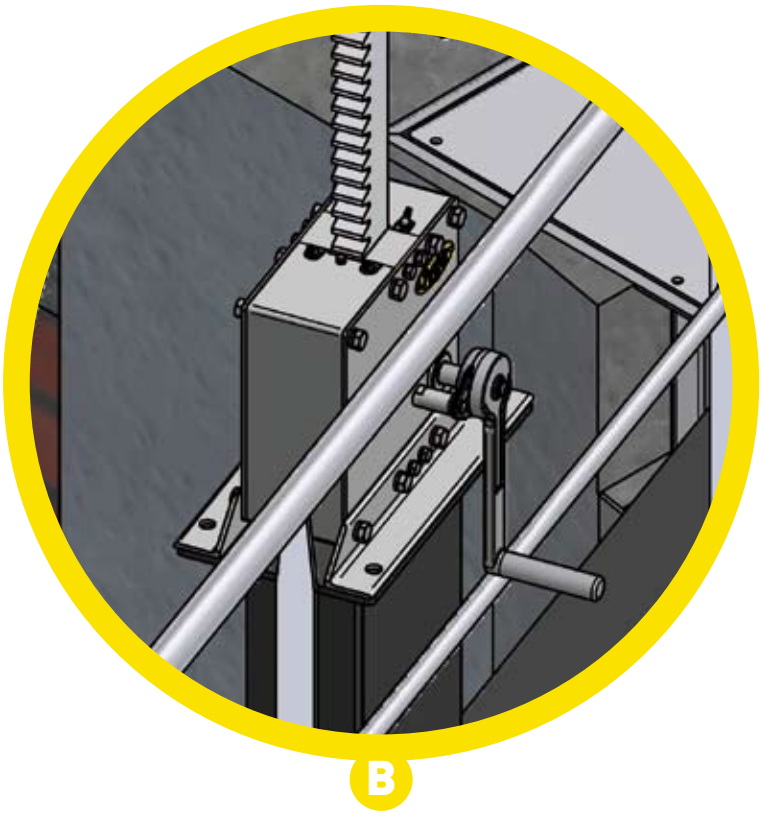

LES CRICS VANTELLE ET VANNE MANUELS
> **PAGE 9**

LES CRICS PIVOTANTS VANTAIL MANUELS
> **PAGE 11**

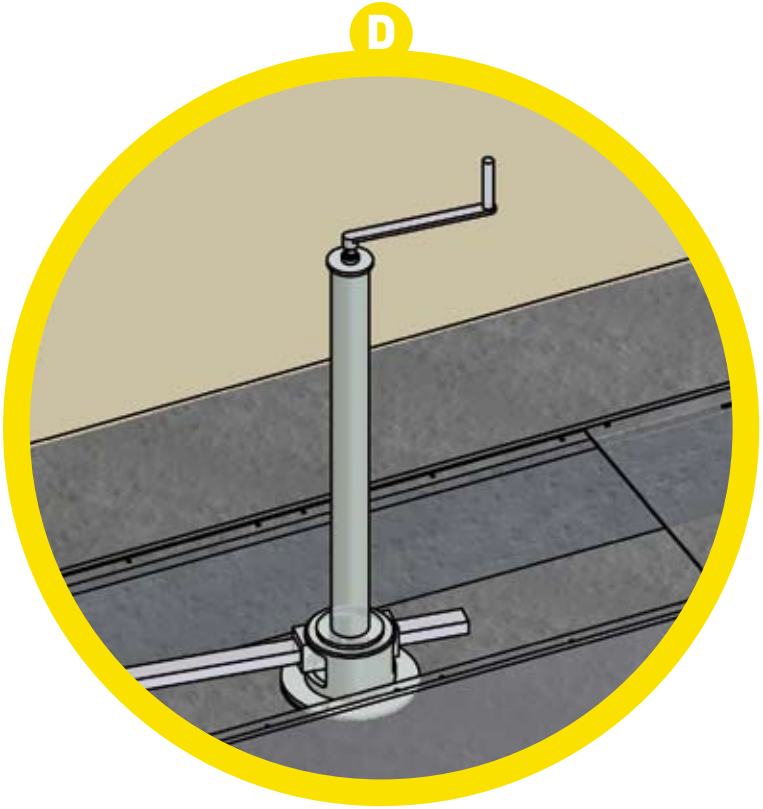

ENCOMBREMENTS DES BOITIERS DE CRICS

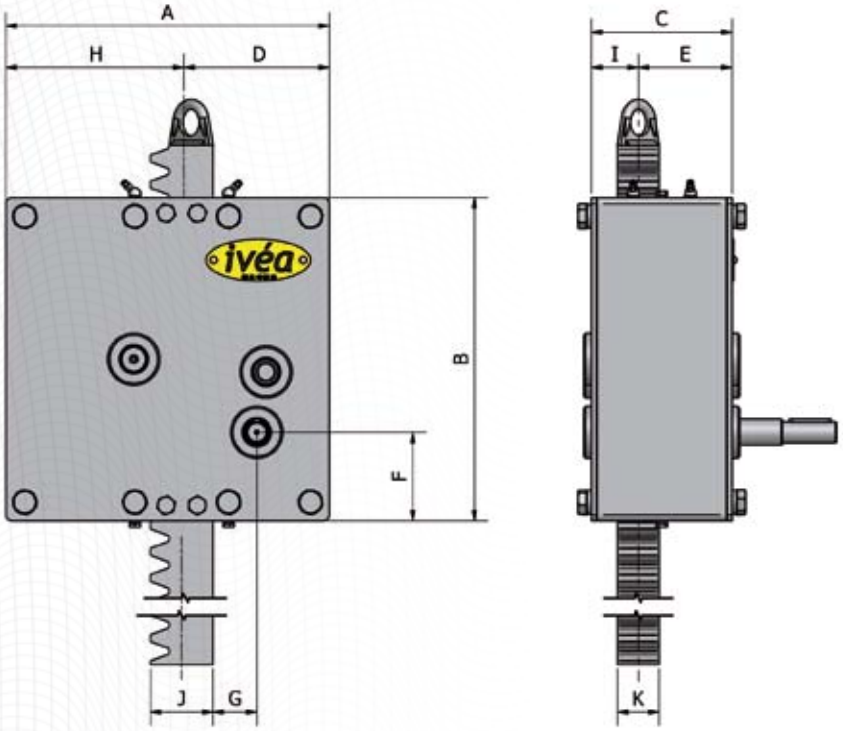

Effort de levée souhaité	Références crics Ivéa	A	B	C	D	E	F	G	H	I	J	K	Hauteur de levée en mm/tour
1 à 2 Tonnes	CI02	194	228	90	72	62	114	20	122	28	50	30	16.25
3 à 4 Tonnes	CI04	310	310	135	141.5	90	85	42	168.5	45	60	40	4.72
5 à 6 Tonnes	CI06	310	310	135	130	67.5	96.5	35	180	67.5	70	40	5.9

LES SYSTEMES D'ATTACHES DES CREMAILLERES

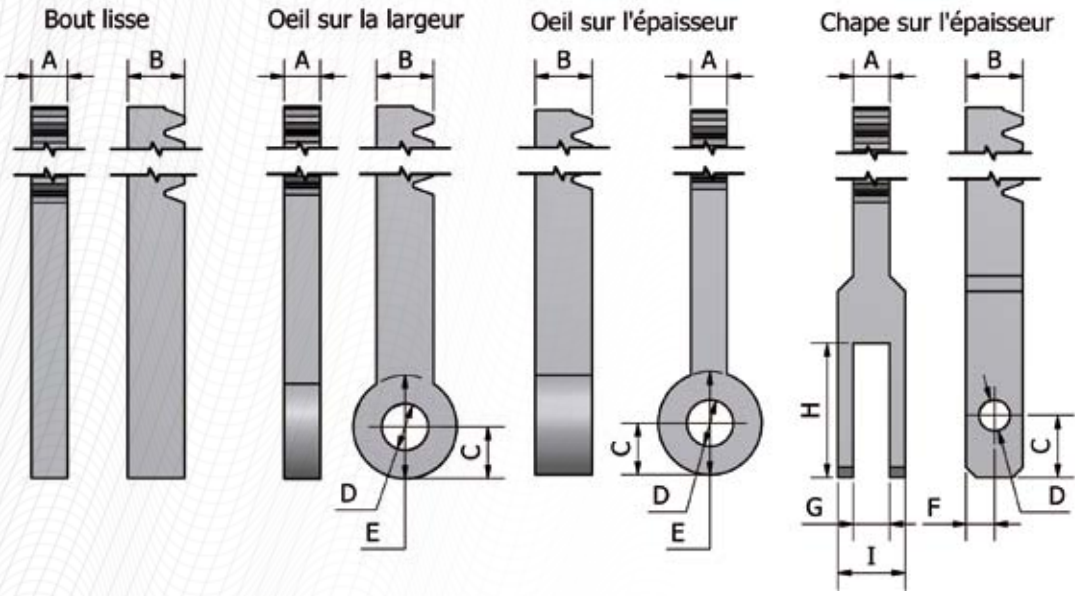

Références crics Ivéa	A	B	C	D	E	F	G	H	I
CI02	30	50	20	25	50	25	30	60	60
CI04	40	60	30	30	60	30	40	70	70
CI06	40	70	40	35	70	35	40	80	40

AUTRES COTES POSSIBLES

LES FIXATIONS DES BOITIERS

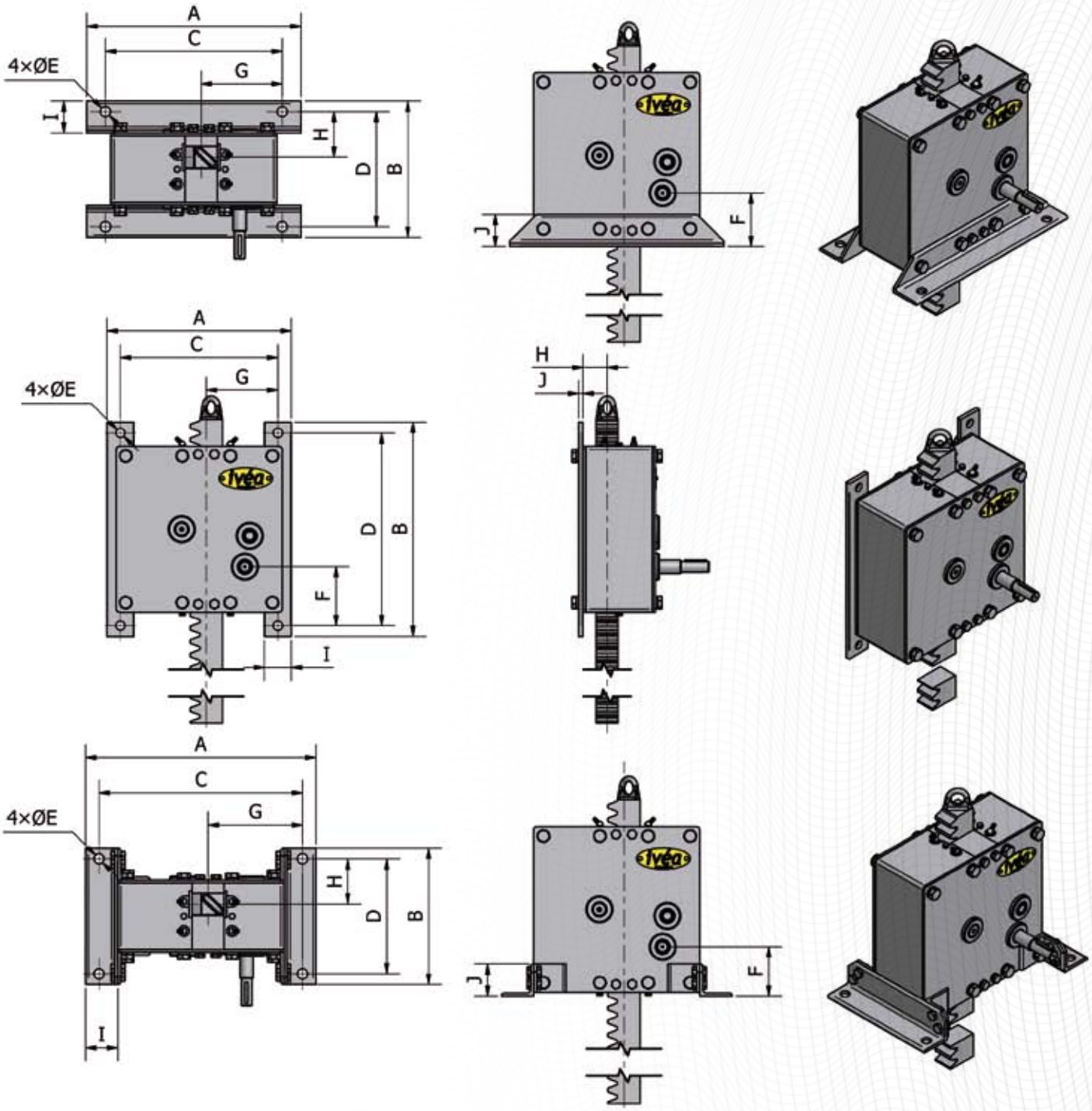

	Références crics Ivéa	A	B	C	D	E	F	G	H	I	J
Sur cornières longitudinales	CI02	250	190	190	150	17	129	69	58	50	50
	CI04	400	255	330	215	19	100	151	85	60	60
	CI06	400	255	330	215	19	111	140	107	60	60
En applique	CI02	227	320	187	280	17	140	68	62	40	8
	CI04	344	400	294	360	19	110	133	45	50	8
	CI06	344	400	294	360	19	121	122	67	50	8
Sur cornières latérales	CI02	293	190	253	150	17	129	101	58	50	50
	CI04	430	255	380	215	19	92	176	85	60	60
	CI06	430	255	380	215	19	103	165	107	60	60

LES CRICS VANTELLE ET VANNE MOTORISES

PLAN SOUS 24H
FORMAT 2D ET 3D

Fixation sur cornières longitudinales

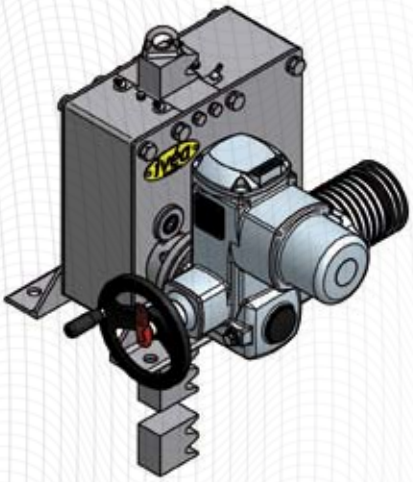

Fixation en applique

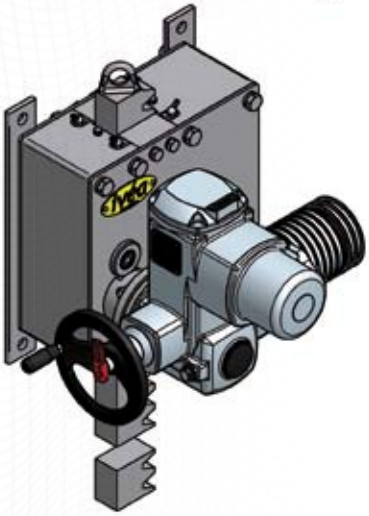

Fixation sur cornières latérales

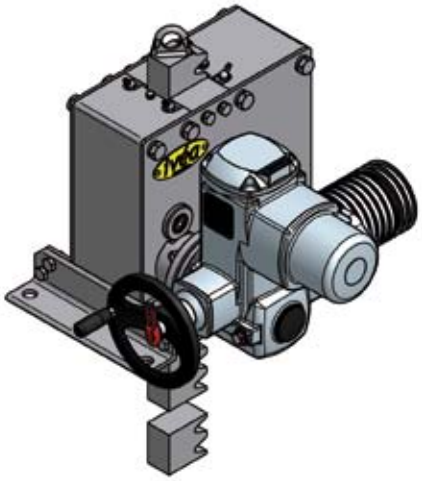

> Pour les encombrements du boîtier de cric voir pages 6 et 7

Effort de levée souhaité	Références crics Ivéa	Vitesse d'avance en mm/min
1 à 2 Tonnes	CI02	De 65 à 1458
3 à 4 Tonnes	CI04	De 19 à 425
5 à 6 Tonnes	CI06	De 24 à 531

AVANTAGES D'UNE MOTORISATION PAR SERVOMOTEUR

- Indice de protection élevé (immersion temporaire possible).
- Tension d'alimentation au choix.
- Intégration totale des fonctions.
- Protection efficace contre le vandalisme.
- Réglages et limitations des efforts maxis.
- Capteurs de fin de course ouverture et fermeture avec possibilité de capteur intermédiaire.
- Transmetteur de position (option) avec signal de sortie 4 à 20 mA.
- Maintien de la charge en position levée ou fermée.
- Fonction secours par commande manuelle.
- Résistance de chauffage incorporée pour la condensation.

LES CRICS VANTELLE ET VANNE MANUELS

Fixation sur cornières longitudinales

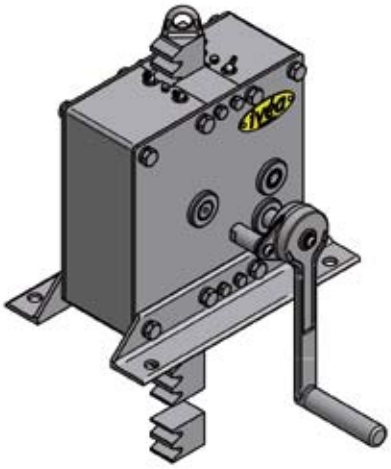

Fixation en applique

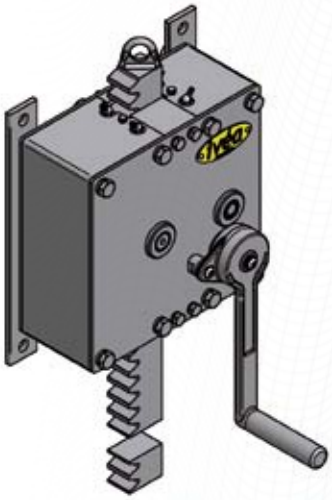

Fixation sur cornières latérales

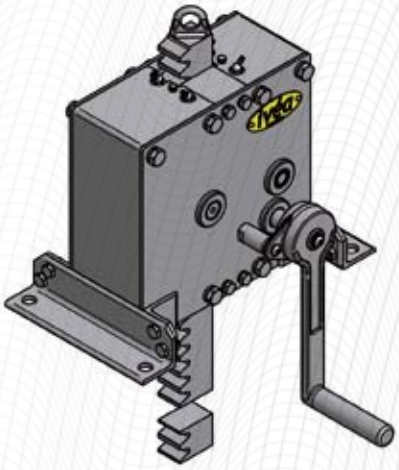

> Pour les encombrements du boîtier de cric voir pages 6 et 7

Effort de levée souhaité	Références crics Ivéa	Hauteur de levée par tour de manivelle en mm	Effort à la manivelle en Kg
1 Tonnes	CI02	16.2	13
2 Tonnes	CI02	16.2	25
3 Tonnes	CI04	4.72	11
4 Tonnes	CI04	4.72	15
5 Tonnes	CI05	5.9	23
6 Tonnes	CI05	5.9	27

LES SYSTEMES DE SECURITE

LEURS INTERETS > Les systèmes de sécurité fournis sur les crics manuels permettent de manœuvrer en toute sécurité. La charge ne peut plus être entraînante, les risques de retours de manivelle sont supprimés.

Les manivelles de sécurité

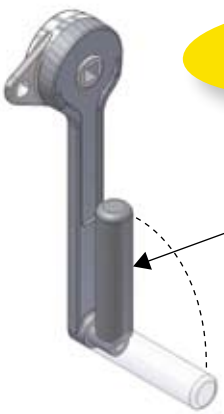

FRICTION

Poignée repliable

Les têtes de securité

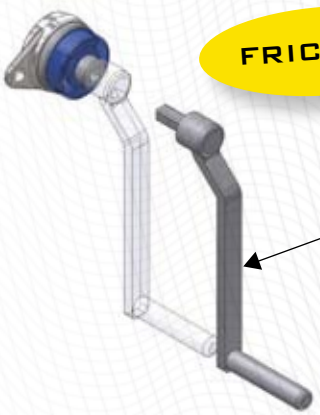

FRICTION

Poignée fixe

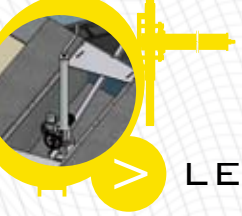

LES CRICS PIVOTANTS VANTAIL MOTORISES

> **Montages possibles :**

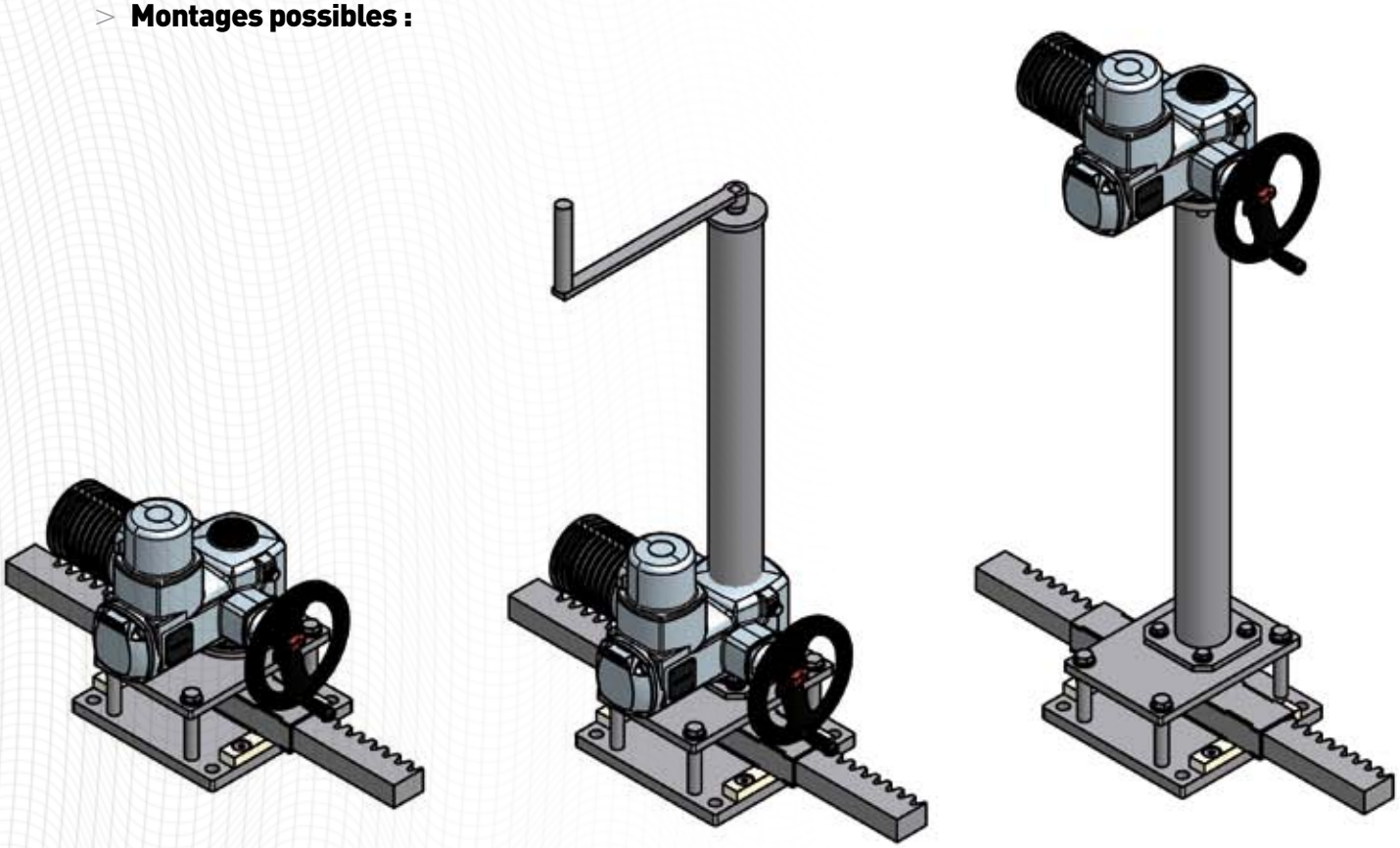

> Pour les encombrements du boîtier de cric voir page 11

AVANTAGES D'UNE MOTORISATION PAR SERVOMOTEUR

> Indice de protection élevé (immersion temporaire possible).

> Tension d'alimentation au choix.

> Intégration totale des fonctions.

> Protection efficace contre le vandalisme.

> Réglages et limitations des efforts maxis.

> Capteurs de fin de course ouverture et fermeture avec possibilité de capteur intermédiaire.

> Transmetteur de position (option) avec signal de sortie 4 à 20 mA.

> Maintien de la charge en position levée ou fermée.

> Fonction secours par commande manuelle.

> Résistance de chauffage incorporée pour la condensation.

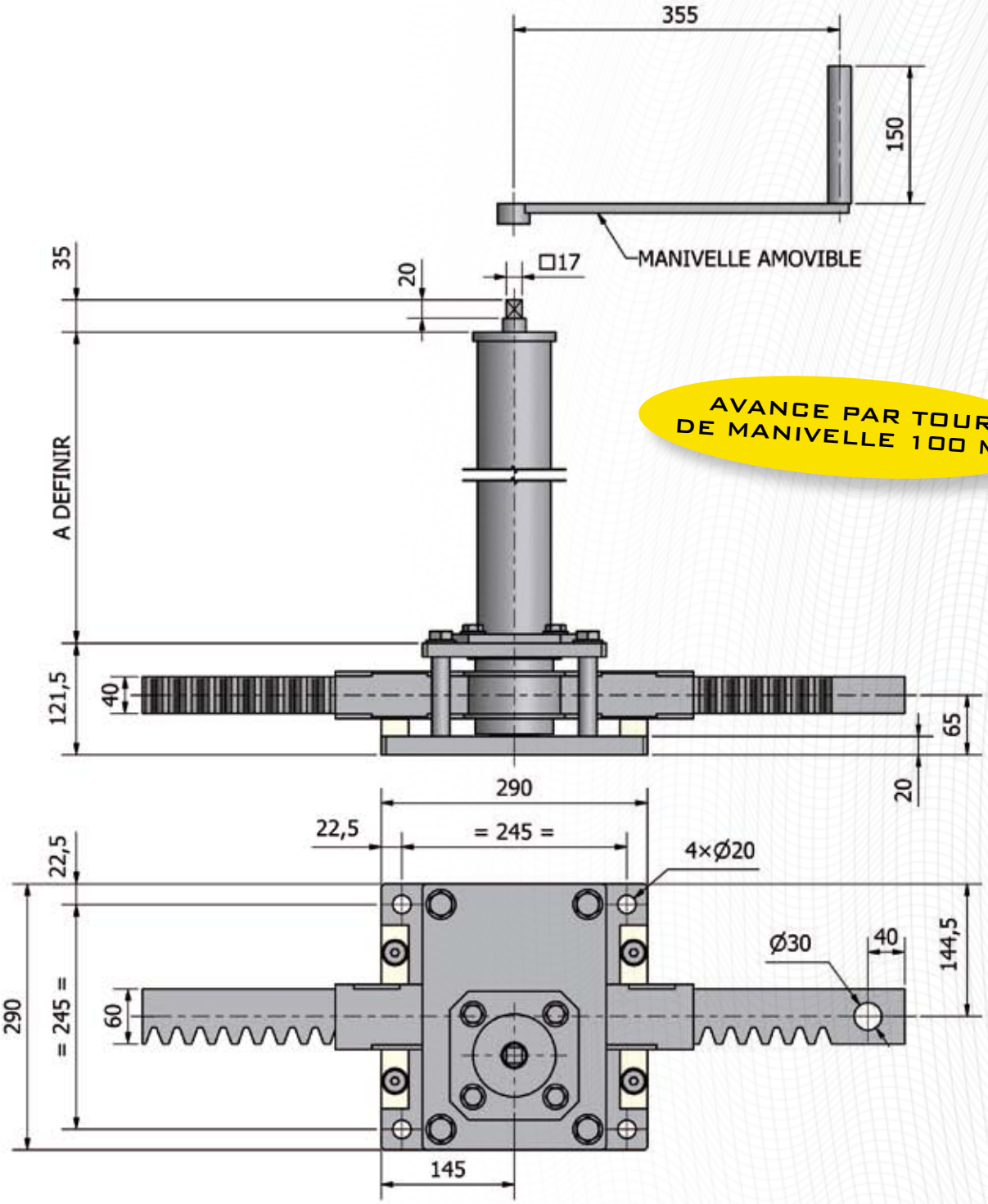

AVANCE PAR TOUR DE MANIVELLE 100 MM

> **Version possible avec crémaillère courbe**

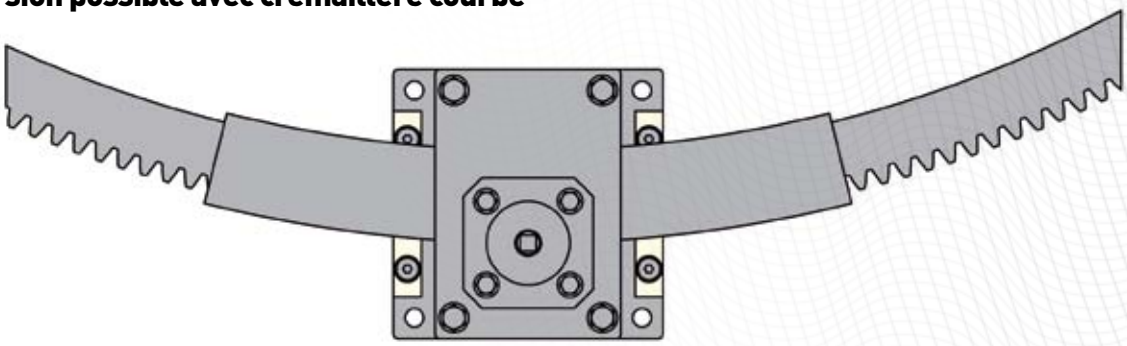

DEBUSQUEURS ET AMORTISSEURS

LEURS ROLES

> Le débusqueur et les amortisseurs améliorent le positionnement des vantaux pour la position de buscage (fermeture complète de la porte).

> Le débusqueur associé aux amortisseurs aide à l'identification d'égalité de niveau sous un mode de pilotage automatisé ou semi-automatisé.

> Les amortisseurs double-effet adoucissent les mouvements en supprimant les à-coups.

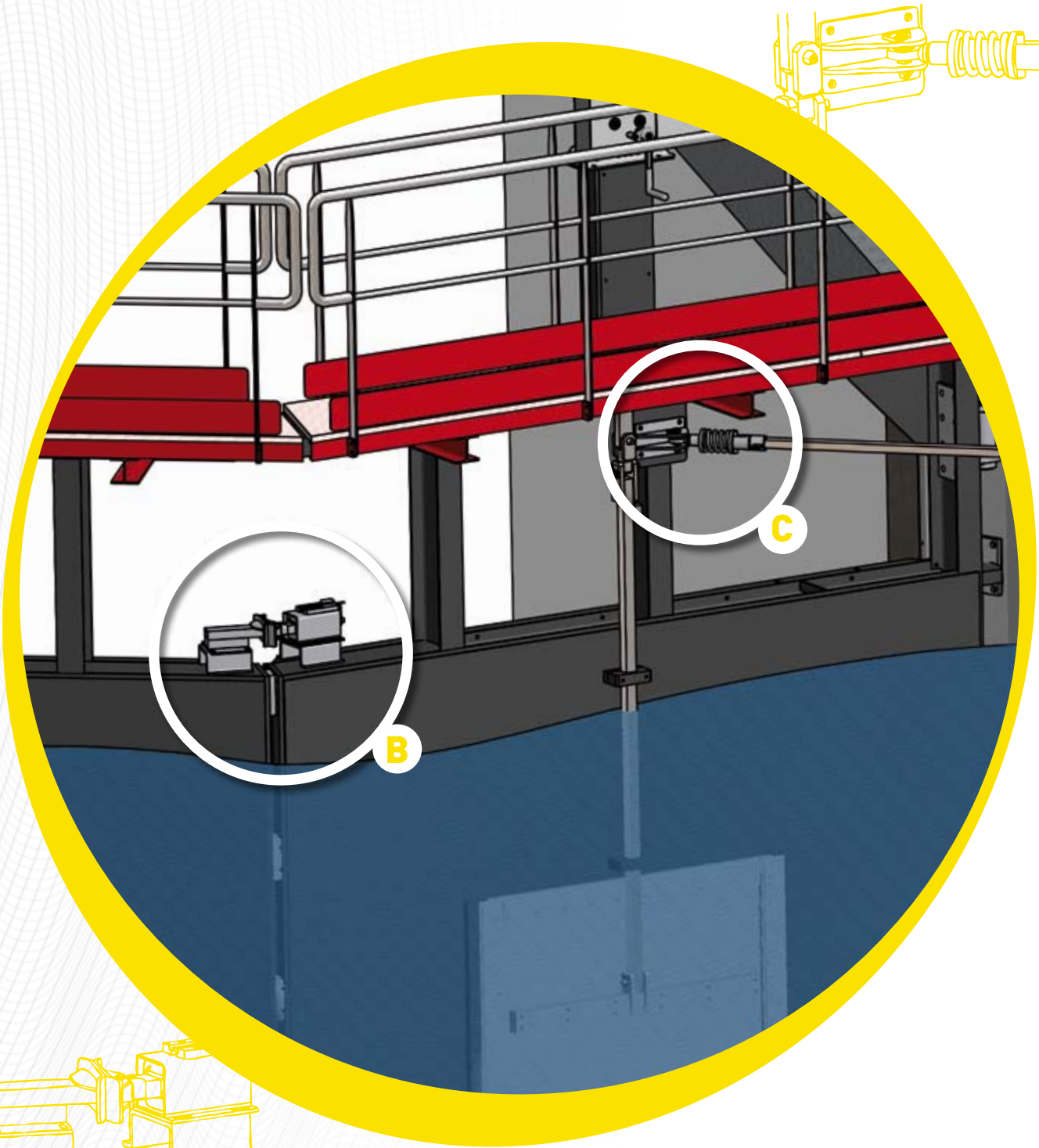

DONNEES TECHNIQUES DEBUSQUEUR

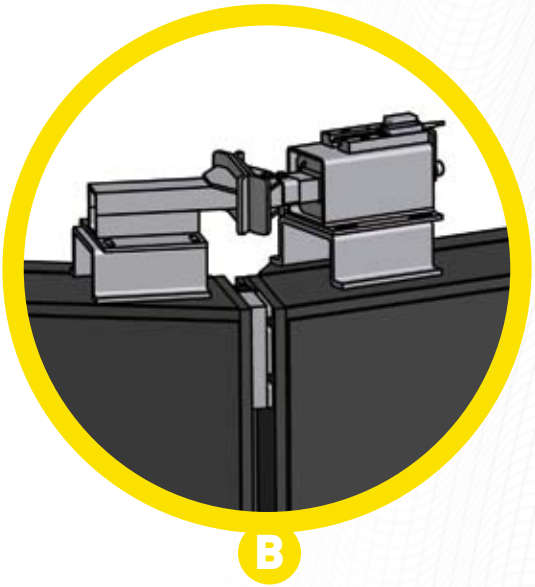

> Course de compression du ressort = 70 mm
> Effort de restitution du ressort = 1 000 kg
> Détecteur magnétique de type SCHMERSAL livré avec câble surmoulé longueur 1 mètre
> Protection d'ensemble de type peinture

DONNEES TECHNIQUES AMORTISSEUR

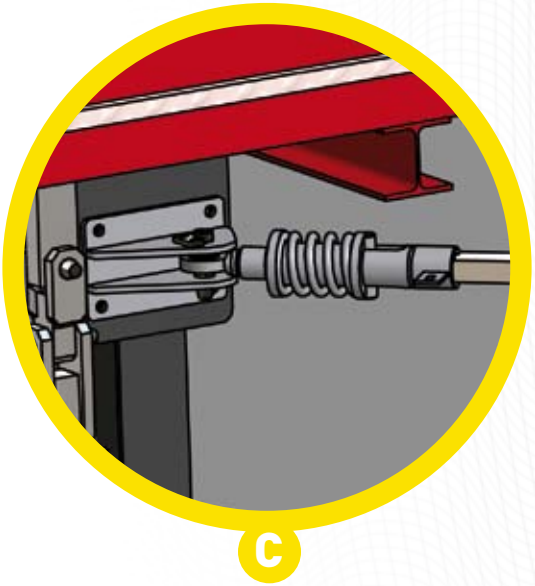

> Amortissement en ouverture et fermeture vantail
> Course de compression du ressort = 40 mm
> Effort de restitution du ressort = 300 kg
> Protection d'ensemble de type peinture plus soufflet plastique sur ressort
> Graissage interne sous pression

FINITION ET LIVRAISON

PROTECTION PEINTURE

> Intérieur du boîtier de cric : une couche d'apprêt.
> Extérieur du boîtier de cric : après décapage une couche d'apprêt et deux couches de finition.
> Organes de motorisation et transmission: après décapage une couche d'apprêt et deux couches de finition.
> Teinte couche de finition : couleur au choix du client à choisir sur nuancier RAL.
> Servomoteur : apprêt + peinture de finition résine époxy couleur RAL 7037 (gris argenté).

GRAISSAGE ET LUBRIFICATION

> Les crics sont livrés graissés et prêts à l'emploi.
> L'ensemble des pignons internes au boîtier de cric a été lubrifié avec une graisse de type BELLEVILLE PERFECT.
> Crémaillère(s) et cardans sont à graisser entièrement sur le site après montage sur la structure et avant mise en exploitation.
> La transmission centrale pour les crics accouplés manuels est lubrifiée par barbotage avec de l'huile de type TM 80W90.

MANUTENTION

> Pour faciliter la manutention et le montage sur site, tous nos matériels sont livrés avec un anneau de levage soudé en extrémité de crémaillère.

EMBALLAGE

> Les crics sont livrés sur palette cerclée et filmée.
> Les crémaillères sont immobilisées en translation.
> Les boîtiers de cric sont positionnés à 1/3 de la hauteur totale de la crémaillère.

DOCUMENTATION

> Plan d'encombrement.
> Schéma de câblage (pour motorisation électrique).
> Instruction de mise en service (pour motorisation électrique).
> Support : papier ou fichier informatique.
> Format : 2 D ou 3 D.
> Langue : Français

[PEINTURE]

[EMBALLAGE]

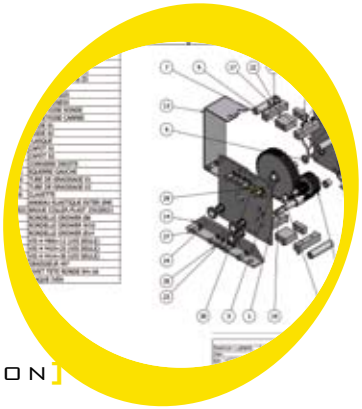
[DOCUMENTATION]

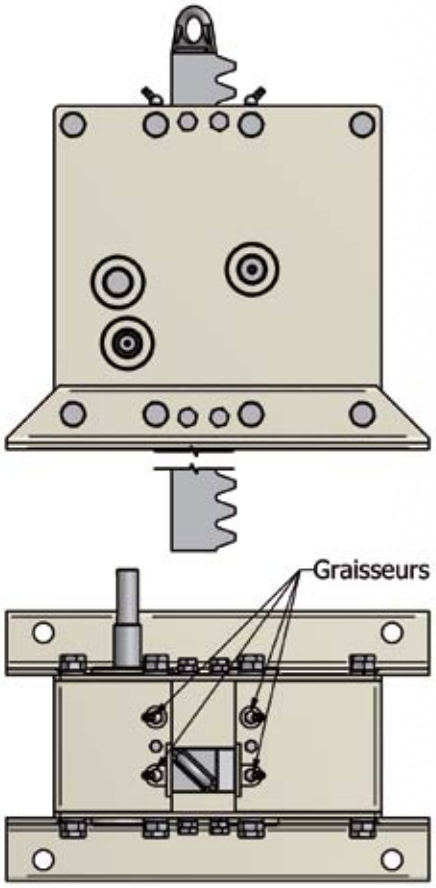

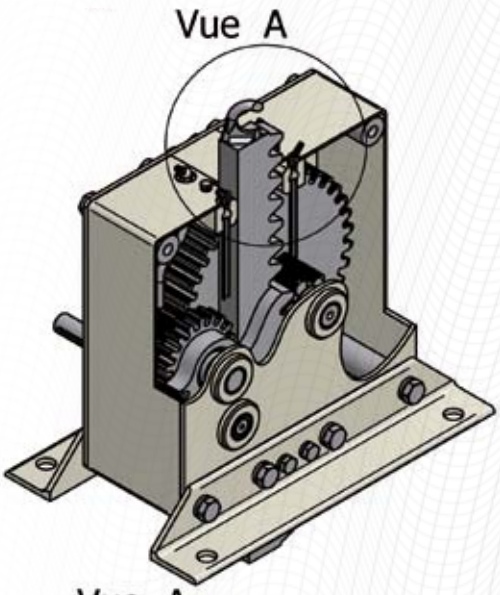

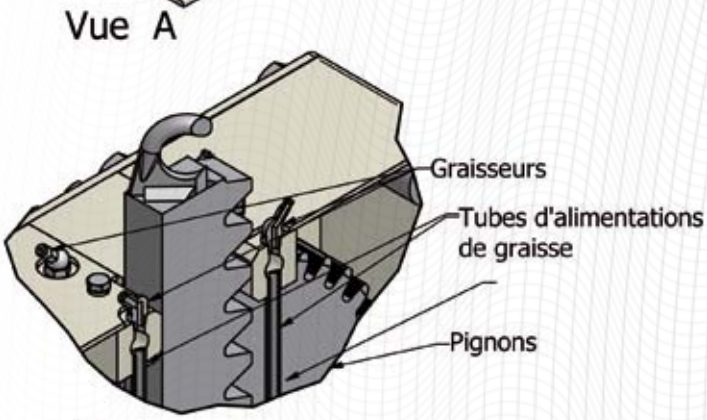

ENTRETIEN

> L'entretien se limite aux graissages périodiques des pignons et de la crémaillère.

PERIODICITE

> Entretien mensuel pour les usages intensifs et trimestriel pour les usages modérés.

RECOMMANDATION POUR LA MAINTENANCE SUR SITE

> Utiliser un pinceau pour enduire les crémaillères de graisse.
> Tous les autres points de graissage sont équipés d'un graisseur accessible sans démontage de carter ou de trappe d'accès. La graisse sera acheminée aux points stratégiques par des tubulures internes au boîtier de cric (voir dessin ci-dessus).
> Pour les graissages sous pression à partir d'un graisseur il faut utiliser une pompe à graisse.
> Nous recommandons l'utilisation d'une graisse adaptée aux conditions d'utilisation.
Par exemple voici les caractéristiques du lubrifiant que nous utilisons :

CARACTERISTIQUES TECHNIQUES DE LA GRAISSE BELLEVILLE

> Plage d'utilisation de - 20°C à + 200°C
> Insoluble à l'eau et à la vapeur.
> Additivée extrême pression, anti-usure, anti-oxydant.
> Bonne adhérence.
> Stabilité exceptionnelle au travail.
> NLGI grade 2.

[A C C E S]

RUE FERDINAND POTTIER - ZONE ACTI-EST
PARC ECO 85 - 85000 LA ROCHE-SUR-YON
TEL : +33 (0)2 51 40 86 10
FAX : +33 (0)2 51 40 86 11
E-MAIL : CONTACT@IVEA-SAS.FR
WEB : WWW.IVEA-SAS.FR

SAS AU CAPITAL DE 44 000 € - R.C.S. LA ROCHE-SUR-YON 441 499 720 - APE 291D

ivéa

Création **cobalt** COMMUNICATION • La Roche-sur-Yon • 02 51 41 25 52
Rédaction **Eric Dougé** Communication • La Roche-sur-Yon • 02 51 46 26 52